cardin
riello elettronica group

ZVL610.02
V. 04.2025

CE

mod. SRC TX**4E**
mod. SRC TX**8E**

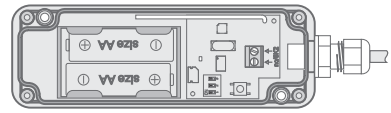

mod. SRC RX**4E-1**
mod. SRC RX**8E-1**

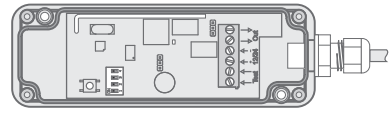

mod. SRC RX**4E**
mod. SRC RX**8E**

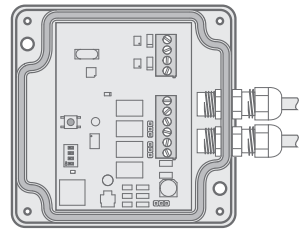

I CONTROLLO WIRELESS PER BORDI E CONTATTI DI SICUREZZA
Istruzioni d'uso e di programmazione pag. 8

F SYSTÈME DE SÉCURITÉ VIA RADIO POUR BARRE PALPEUSE
Instructions pour l'utilisation et la programmation pag. 14

E SISTEMA DE SEGURIDAD VÍA RADIO PARA REBORDE SENSIBLE
Instrucciones de uso y de programación pag. 20

GB WIRELESS SAFETY SYSTEM FOR SAFETY EDGES
Operation and programming instructions pag. 26

D FUNKSICHERHEITSSYSTEM FÜR SICHERHEITSLEISTE
Gebrauchs- und Programmierungsanleitung pag. 32

NL TRANSCEIVER INTERFACE VOOR VEILIGHEIDSDBANDEN
Gebruiks- en programmeeraanwijzingen pag. 38

I F E GB D NL

Fig 1

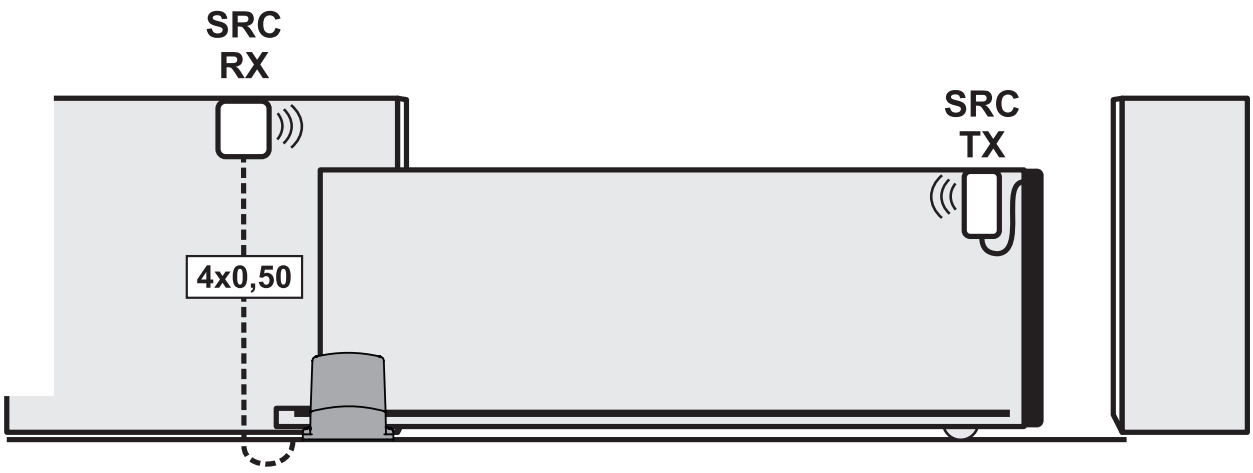

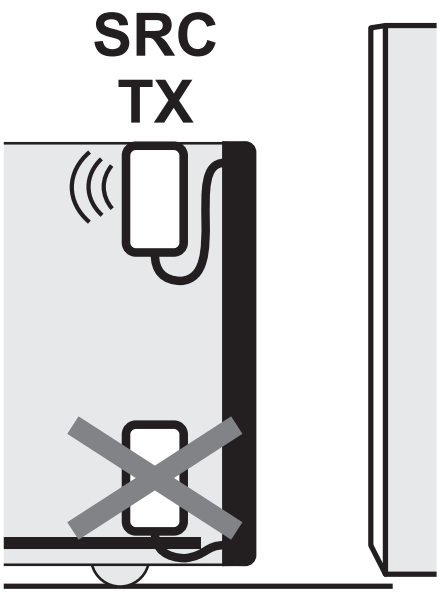

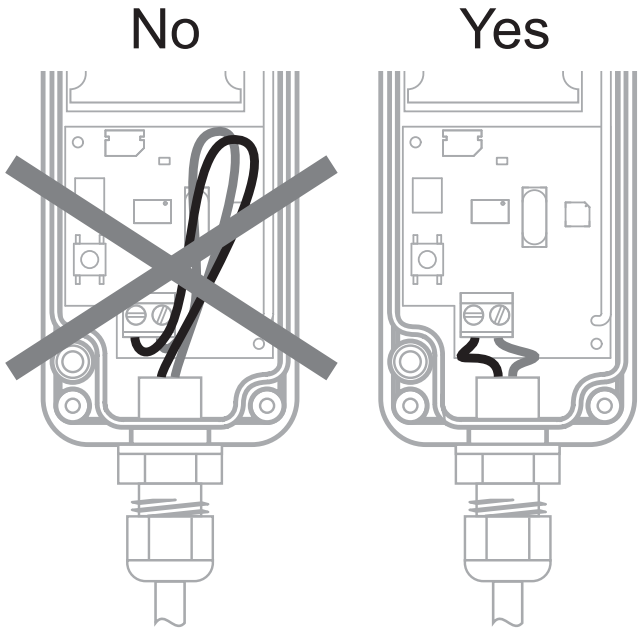

Fig 2

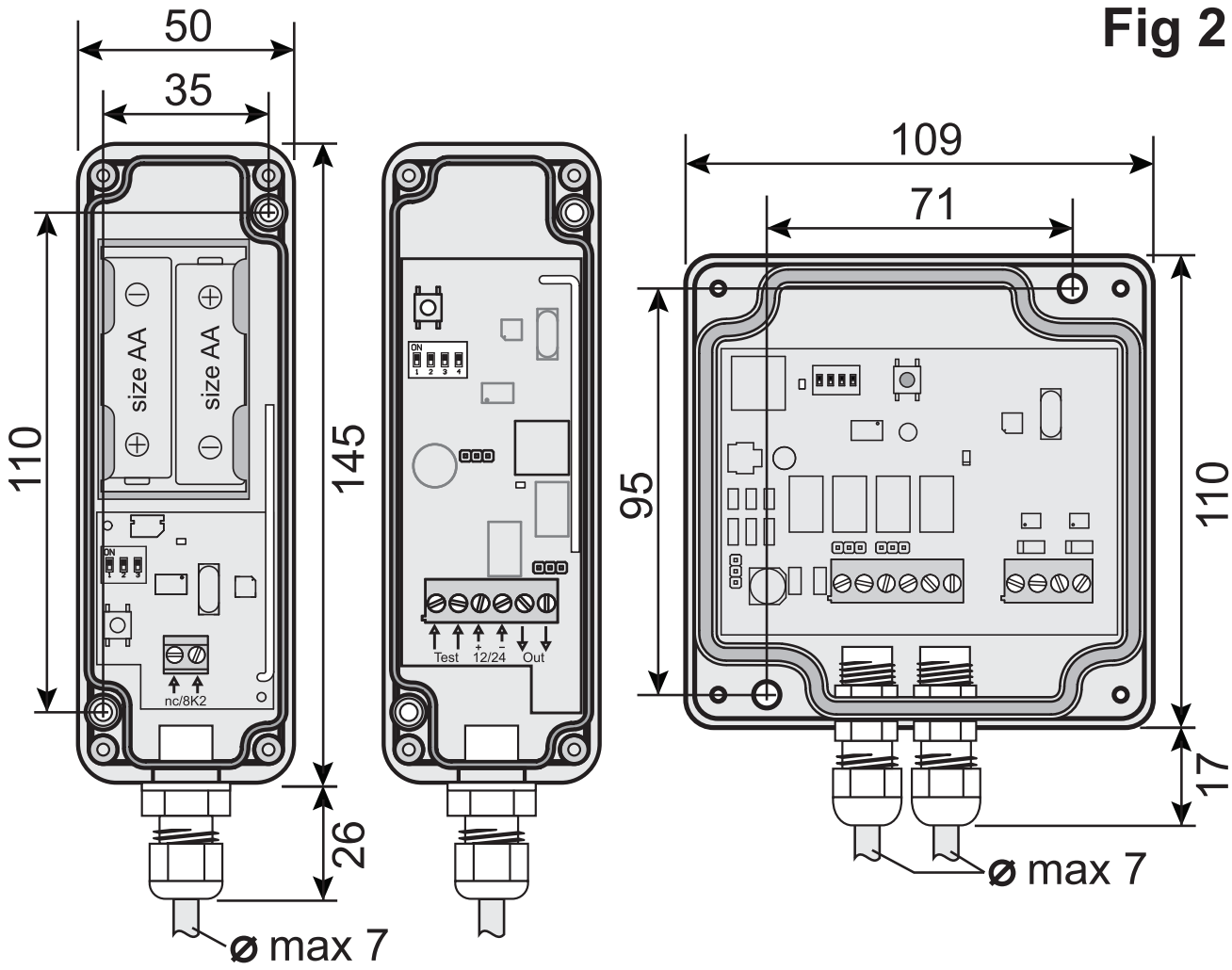

SRC TX**4E** SRC RX**4E-1** SRC RX**4E**
SRC TX**8E** SRC RX**8E-1** SRC RX**8E**

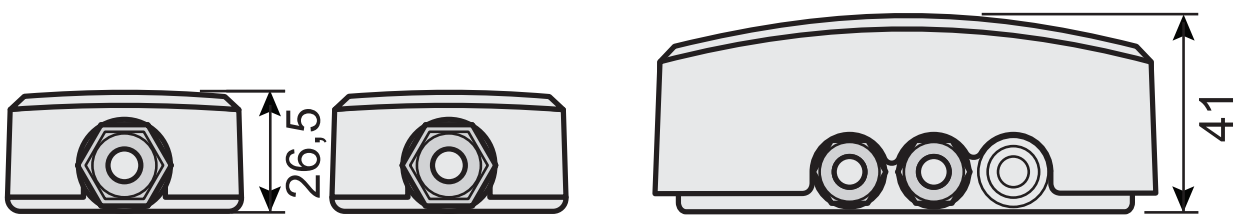

Fig 3

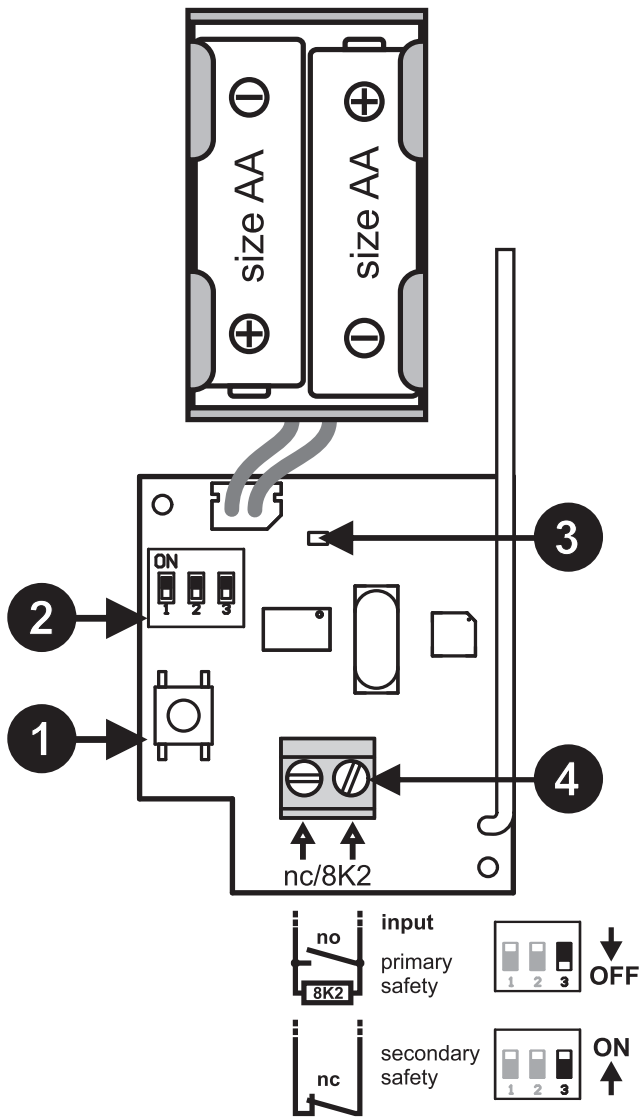

SRC TX**4E**
SRC TX**8E**

Fig 4

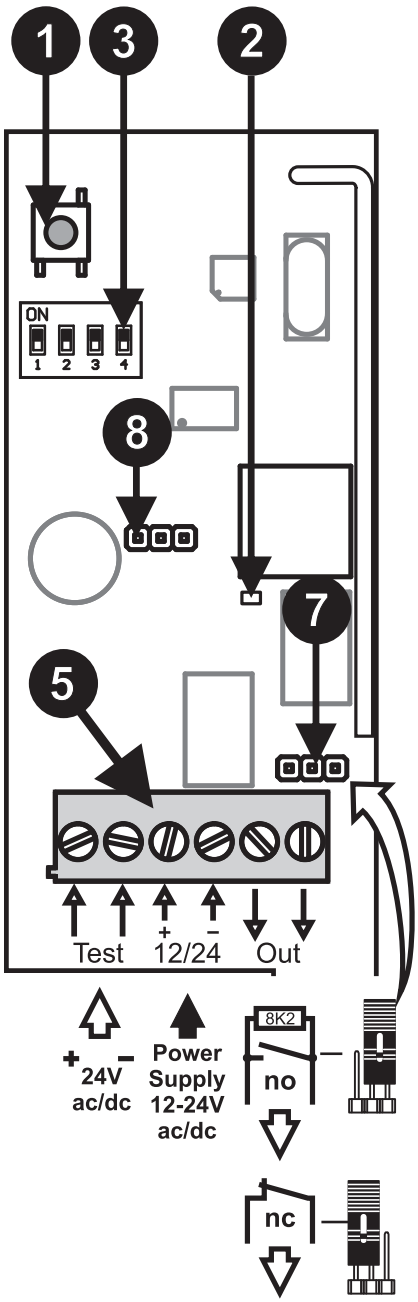

SRC RX**4E-1**
SRC RX**8E-1**

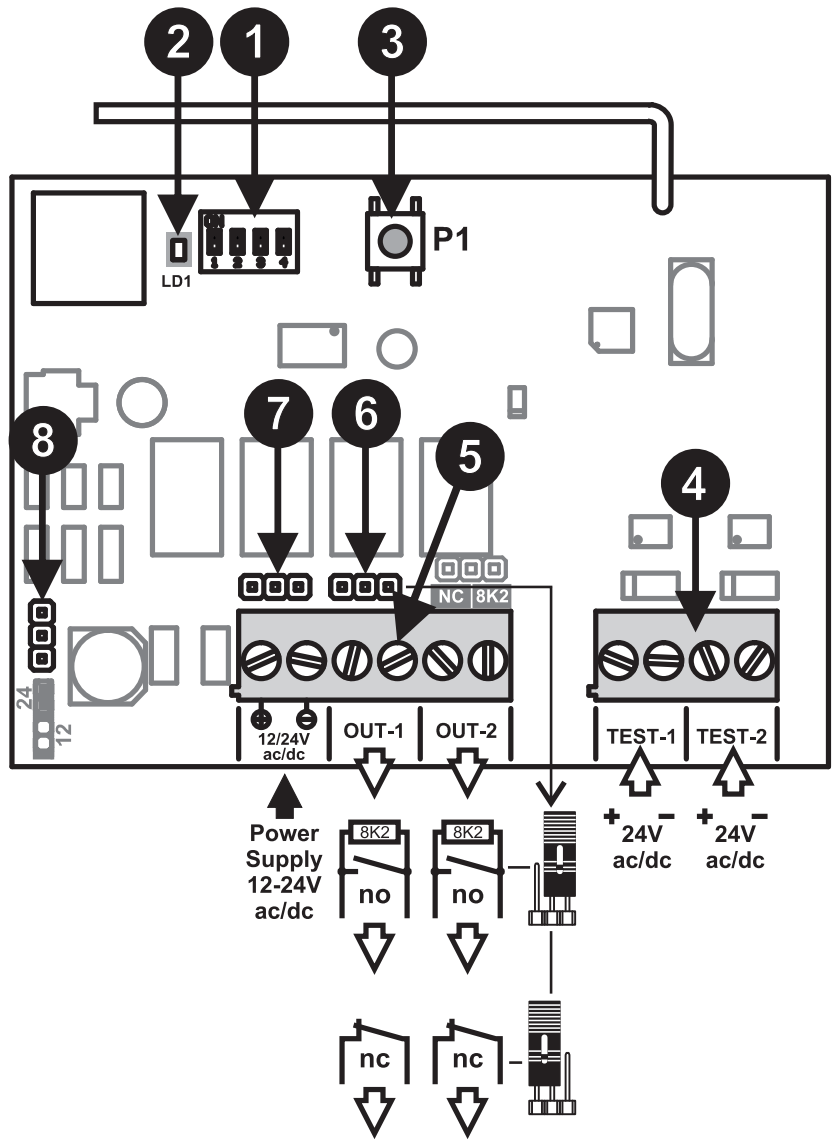

SRC RX**4E**
SRC RX**8E**

I F E GB D NL

Es. 1

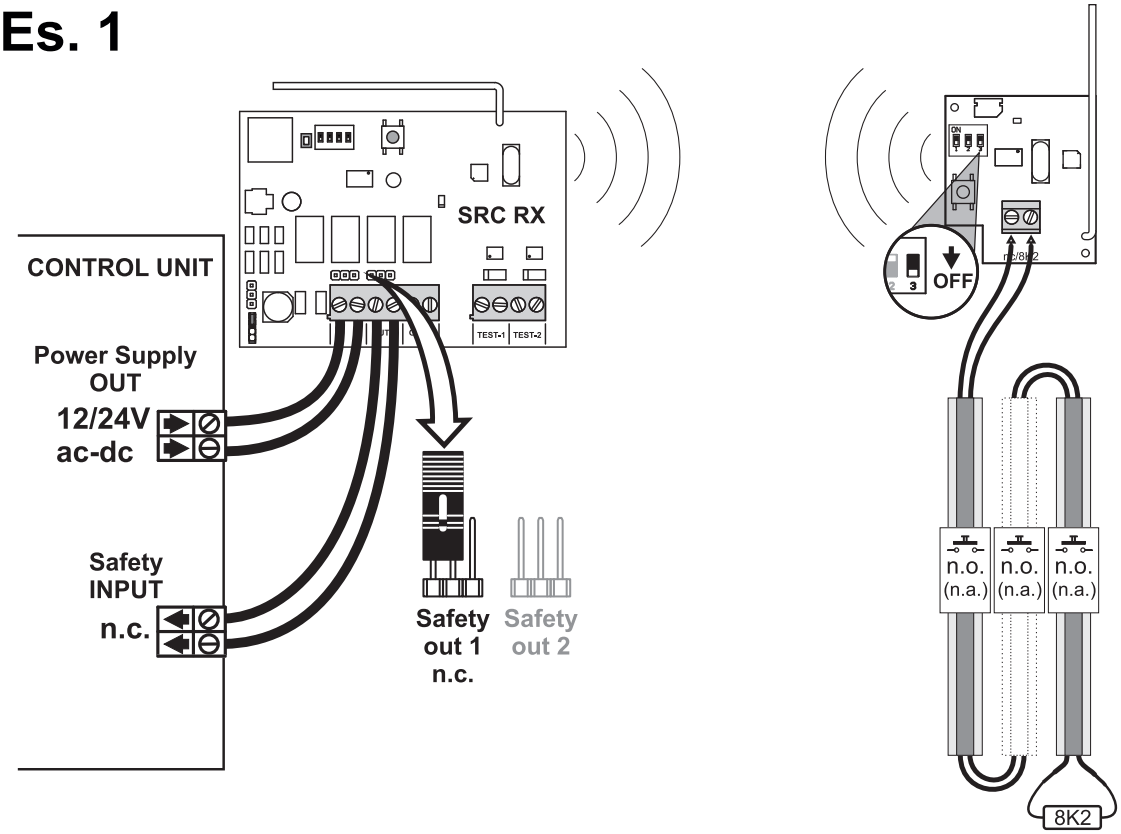

Es. 2

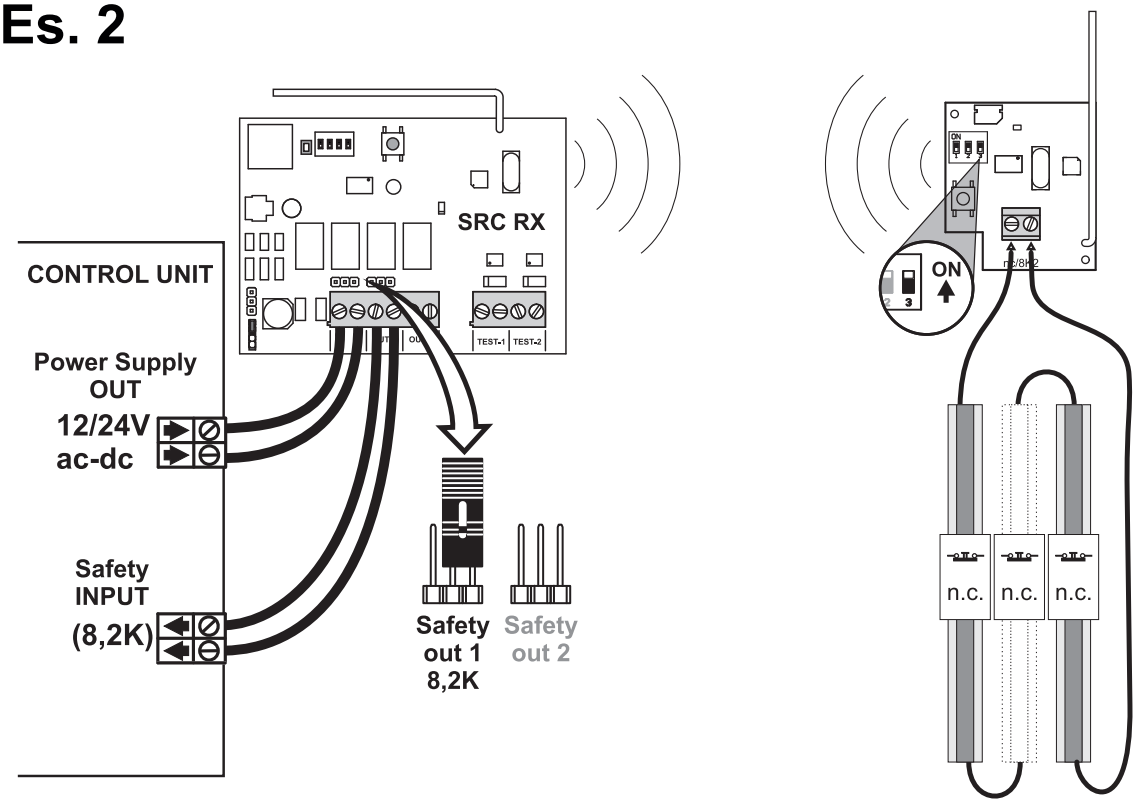

Es. 3

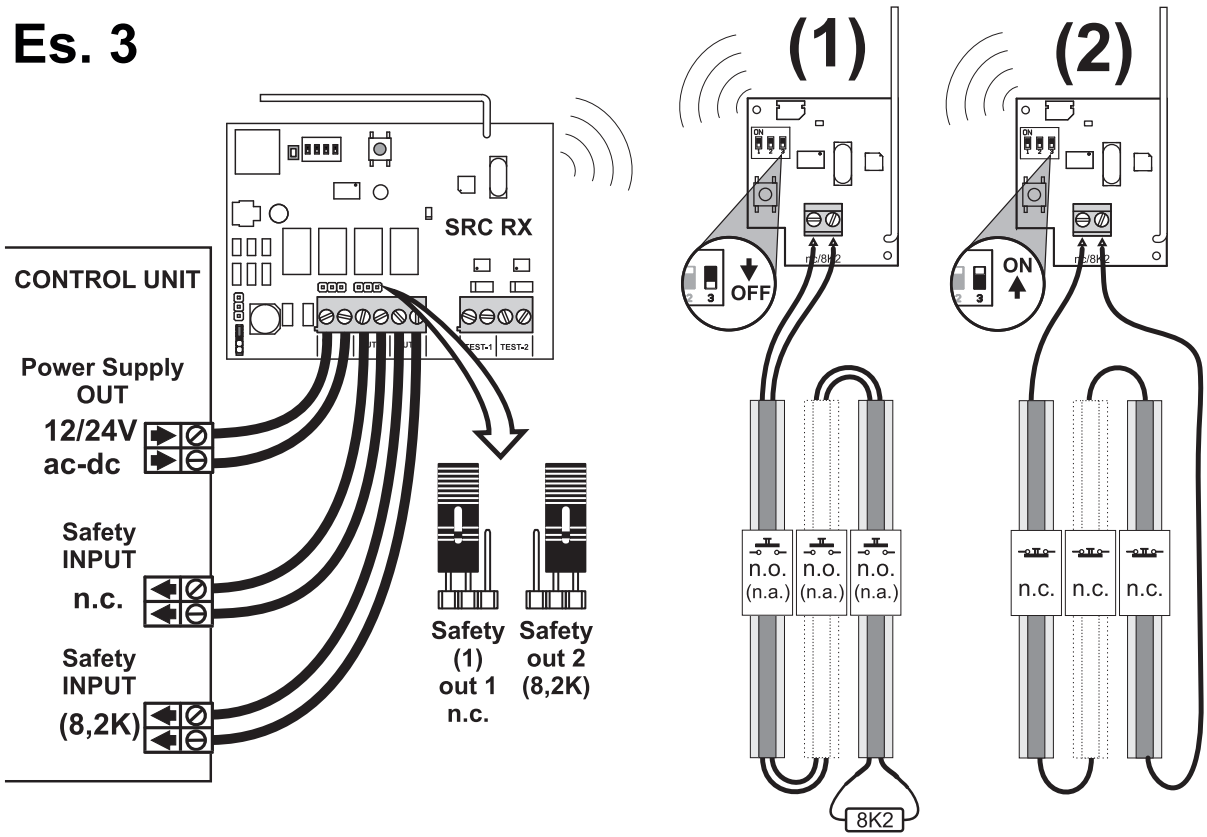
(1)
(2)
SRC RX
CONTROL UNIT
Power Supply
OUT
12/24V
ac-dc
Safety
INPUT
n.c.
Safety
INPUT
(8,2K)
Safety
(1)
out 1
n.c.
Safety
out 2
(8,2K)
OFF
ON
n.o.
(n.a.)
n.c.
8K2

Es. 4

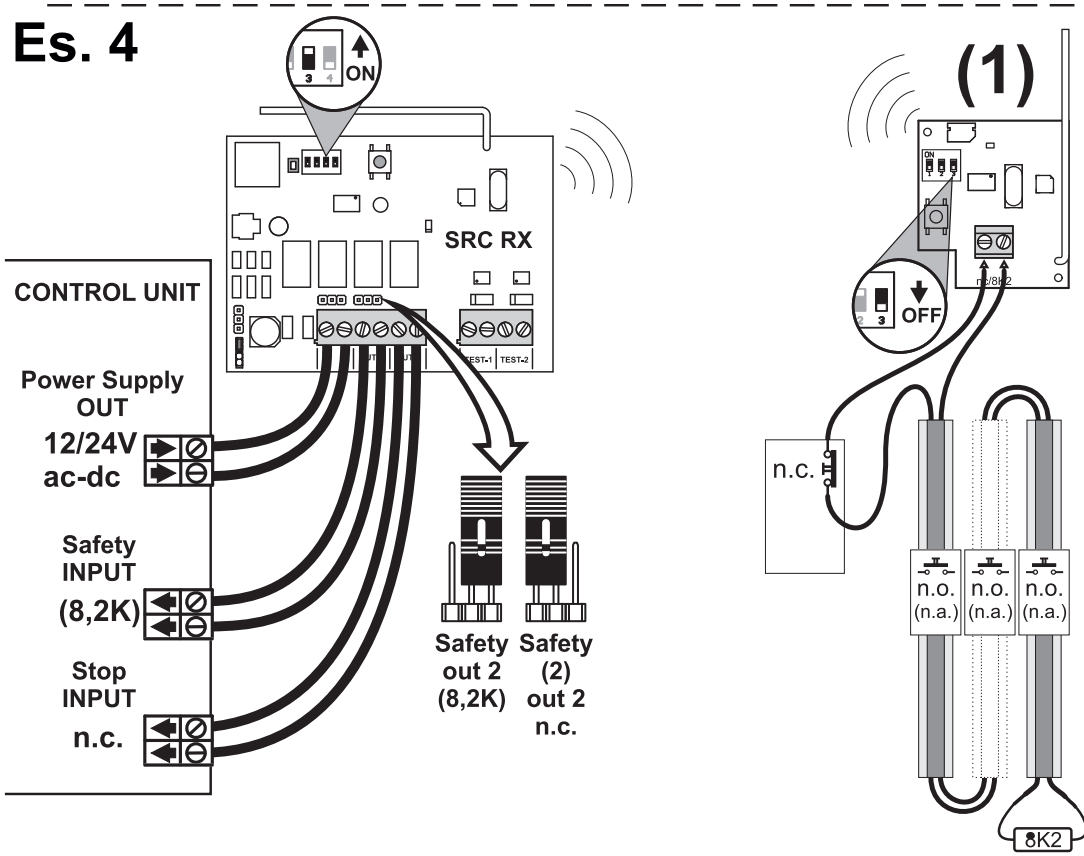
(1)
ON
SRC RX
CONTROL UNIT
Power Supply
OUT
12/24V
ac-dc
Safety
INPUT
(8,2K)
Stop
INPUT
n.c.
Safety
out 2
(8,2K)
Safety
(2)
out 2
n.c.
OFF
n.c.
n.o.
(n.a.)
8K2

MERKMALE

SRC (Safety Radio Contact) ist ein Funk-System mit Empfänger/Sender, das an Schaltleisten oder andere Sicherheitssysteme angeschlossen wird, wo kein Kabelanschluss möglich ist.
Dank des Betriebs in zwei Richtungen und der Batteriespeisung, steht das System ständig in Verbindung, womit die Anwendung sicher und überall einsetzbar ist.
In jedem Empfänger können bis zu 8 Sender gespeichert werden.
Das System kann auf 4 verschiedenen Frequenzen arbeiten, um Störungen zu vermeiden, falls in der Nähe mehrere Empfänger installiert sind.

		SENDER		EMPFÄNGER	
TECHNISCHE DATEN	**u.m.**	**TX4E**	**TX8E**	**RX4E**	**RX8E**
Versorgung	Vdc	3 (2 Batterien AA*)		12/24	
Verbrauch	mA	32 (max)		60	
Frequenz	MHz	433.92	868	433.92	868
Stabilität	KHz	50			
Strahlungsleistung	mW	10			
Betriebstemperatur	°C	-20 +55			
Schutzart	IP	65			
Speicherbare Sender		/		8	
Reichweite (max.)	m	30			
Durchschnittliche Reaktionszeit	ms	60			
Erzeugtes Rauschen	dB (A)	<70			

* Attenzione: Batterie alcaline. Pericolo in caso di inversione della polarità. Sostituire la batteria con una di uguali caratteristiche. Smaltire le batterie come raccomandato dal produttore.

BESCHREIBUNG DER TEILE

Abb. 3 - Empfänger
1 Druckknopf P1
2 Dip-switch Einstellungen
3 Anzeigeled LD1
4 Klemmenbrett Eingang Schaltleiste

Abb. 4 - Sender
1 Anzeigeled LD1
2 Dip-switch Einstellungen
3 Druckknopf Speicherung P1
4 Klemmenbrett Eingänge TEST
5 Klemmenbrett Speisung und Ausgänge Signal COSTA (LEISTE)
6 Jumper Einstellung COSTA 2 (LEISTE 2)
7 Jumper Einstellung COSTA 1 (LEISTE 1)
8 Jumper Auswahl Speisung 12/24 V

INSTALLATION SENDER

1) In der höchte Punkt der Tür, den Sender in der Nähe der Schaltleiste befestigen (Abb. 1).
2) Die Schaltleiste an das Klemmenbrett des Senders mit Kabeln von Max. 5 Meter und Schnitt von Minimum 1 mmq schließen (Teil 4 der Abb. 3). Die Leiste muss ausgeglichen sein und 8,2 KOhm NO aufweisen. Wenn eine NC-Kontaktleiste verwendet wird, stellen Sie den Dip-Schalter Nr. 3 auf ON.
   Die Kabel so gut wie möglich am Klemmenbrett halten (Abb.1).
3) Die Batterien in den Sender einfügen, auf die Polarität achten und prüfen, ob die LED (Teil 3 der Abb. 3) kurz erleuchtet.

INSTALLATION EMPFÄNGER

1) Die Platine aus der Plastikbox nehmen.
2) Die Plastikbox mit dem Kabeleingang nach unten zeigend in der Nähe der Steuerung des Tors fixieren, In hohen Position (Abb. 1).
3) Die Platine vorsichtig wieder in die Plastikbox einlegen.
4) Den Ausgang “COSTA1“ (LEISTE1) des Empfängers am Sicherheitseingang der Steuerung des Tors anschließen.
5) Mit der Brücke (Teil 7 der Abb. 4) den Ausgang “COSTA1” wählen, der besser für den Sicherheitseingang der Steuerung geeignet ist, d.h. Typ N. C. oder 8,2 KOhm.
6) Die Speisung mit den jeweiligen Klemmen des Empfängers anschließen (Teil 5 der Abb. 4), nachdem die korrekte Speisung über die Brücke gewählt wurde (Teil 8 der Abb. 4).

PROGRAMMIERUNG

1) Den Speicherungsdruckknopf P1 im Empfänger drücken (Teil 3 der Abb. 4). Die Led beginnt zu blinken.
2) Binnen weniger Sekunden den Druckknopf P1 im Sender drücken (Teil 1 der Abb. 3), bis die daneben stehende Led zu blinken beginnt.

Wenn der Vorgang erfolgreich abgeschlossen wurde, gibt der Summe im Empfänger einen Ton ab.

PROGRAMMIERUNGSFUNKTIONEN

Es ist möglich, den Sender so zu programmieren, dass der Ausgang “COSTA2” (LEISTE 2) im Empfänger aktiviert wird. Außerdem ist es möglich, durch den Empfänger einen oder mehrere Sender zu löschen. In der Tabelle sind die folgenden Funktionen aufgeführt.

BETÄTIGUNGSANZAHL	BLINKEN LED RX	FUNKTION
1*	1	Speicherung in “COSTA 1” (LEISTE 1)
2*	2	Speicherung in “COSTA 2” (LEISTE 2)
3	3	Keine Funktion
4	4	Löschen einzelner Sender
10 sec**	Festes Licht	Vollständiges Löschen der Sender (RESET)

* Wenn der Sender schon im Speicher des Empfängers ist, gibt der Summer einen sich wiederholenden Ton ab.
** Den Druckknopf P1 mindestens 10 Sekunden gedrückt halten, bis die Led einige Sekunden fest erleuchtet.

EINSTELLUNG FREQUENZ

Falls im Umfeld von 100 m mehrere Empfänger installiert sind, empfehlen wir, die verschiedenen Empfänger und somit die diesbezüglichen Sender auf verschiedenen Frequenzen arbeiten zu lassen.
Um die Frequenz auszuwählen, die dip-switch Nummer 1 und 2 (Teil 2 der Abb. 3 und 1 der Abb. 4) bei Befolgung der Tabellen TAB1 und TAB2 einzustellen.

TAB1 (Sender)

FUNKTION	Nr. Dip	OFF	ON	BESCHREIBUNG
Auswahl Frequenz	1	●		1° Frequenz
	2	●		
	1		●	2° Frequenz
	2	●		
	1	●		3° Frequenz
	2		●	
	1		●	4° Frequenz
	2		●	
Art der Kontaktleiste	3	●		8,2 Kohm
			●	NC

TAB2 (Empfänger)

FUNKTION	Nr. Dip	OFF	ON	BESCHREIBUNG
Auswahl Frequenz	1	●		1° Frequenz
	2	●		
	1		●	2° Frequenz
	2	●		
	1	●		3° Frequenz
	2		●	
	1		●	4° Frequenz
	2		●	
STOP am Ausgang COSTA2 (LEISTE 2)	3	●		Ausgeschlossen
			●	Eingeschaltet
Nicht benützt	4	●		Auf OFF lassen
			●	

FUNKTION STOPP (nur SRCRX4E und SRCRX8E)

Falls die Speicher nur in “COSTA1” (LEISTE1) gespeichert werden, den Ausgang “COSTA 2” (LEISTE 2) mit der STOPP-Funktion verwenden.
Den Dip 3 auf ON stellen (Teil 1 der Abb.4) und den Ausgang “COSTA 2” (LEISTE 2) des Empfängers an den Eingang STOPP der Torsteuerungen schließen. Im Falle einer Störung des Systems SRC bewirkt dieser Ausgang (der Kontakt muss auf N.C. eingestellt sein) einen STOPP und blockiert alle Funktionen.
Bei den neuen Sendern (hergestellt ab Oktober 2024) wird Kanal 2 auch aktiviert, wenn der Schaltleistenkontakt geöffnet ist, was eine zweistufige Sicherheitskontrolle mit einem einzigen Sender ermöglicht (Abb. EX.4). Dies ist z.B. bei der Steuerung einer Schaltleiste und einer Personeneingangstür sinnvoll.
Stufe 1: Wenn der abgeglichene Schaltleistenkontakt schließt, wird Kanal 1 des Empfängers aktiviert.
Stufe 2: Bei einer Reihenschaltung werden beim Öffnen des Kontaktes sowohl Kanal 1 als auch Kanal 2 aktiviert ("Blockierbefehl").

BATTERIEN

Der Sender ist mit 2 Alkaline-Batterien Typ AA ausgestattet.
Die Dauer dieser Batterien beträgt zirka 2 Jahre. Wenn sie ersetzt werden müssen, gibt der Sender ein Signal an den Empfänger, der wiederum den Summer zirka alle 4 Sekunden aktiviert.
Falls mehrere Sender vorliegen, müssen die verschiedenen Leisten von Hand betätigt werden: Der Summer des Empfängers gibt einen Ton ab, wenn der Sender mit den fast leeren Batterien betätigt wird. So schnell wie möglich ersetzen und keine wieder aufladbaren Batterien oder Zink-Karbon-Batterien verwenden.

TEST DER AUSGÄNGE

Die Empfänger verfügen über einen Testeingang für jeden Ausgang (Teil 4 von Abb. 4).
Wenn 24V in TEST1 eingeleitet werden, erfolgt die Aktivierung des Ausgangs “COSTA1” (LEISTE1), bei Einleitung von 24V in TEST2 erfolgt die Aktivierung des Ausgangs “COSTA2“ (LEISTE2).
Diese Kontrollfunktion kann nur über Steuerungen für diesbezüglich eingerichtete Tore verwendet werden.

I SMALTIMENTO

Questo prodotto è formato da vari componenti che potrebbero a loro volta contenere sostanze inquinanti. Non disperdere nell'ambiente!
Informarsi sul sistema di riciclaggio o smaltimento del prodotto attenendosi alle norme di legge vigenti a livello locale.

F MISE AU REBUT

Ce produit est constitué de divers composants qui pourraient à leur tour contenir des substances polluantes. Ne pas jeter dans la nature !
S'informer sur le système de recyclage ou de mise au rebut du produit en respectant les normes locales en vigueur.

E ELIMINACION

Este producto está constituido por varios componentes que podrían, a su vez, contener sustancias contaminantes. ¡No los vierta en el medio ambiente!
Infórmese sobre el sistema de reciclaje o eliminación del produco con arreglo a las leyes vigentes en ámbito local.

GB DISPOSAL

This product is made up of various components that could contain pollutants. Dispose of properly!
Make enquiries concerning the recycling or disposal of the product, complying with the local laws in force.

D ENTSORGUNG

Dieses Produkt besteht aus verschiedenen Bauteilen, die ihrerseits die Umwelt verschmutzende Stoffe enthalten können. Sachgerecht entsorgen!
Informieren Sie sich, nach welchem Recycling- oder Entsorgungssystem das Produkt entsprechend der örtlich geltenden Bestimmungen zu entsorgen ist.

NL VERWIJDERING

Dit product bestaat uit diverse onderdelen die ook weer verontreinigende stoffen kunnen bevatten. Het product mag niet zomaar weggegooid worden!
Informeer over de wijze van hergebruik of verwijdering van het product en neem daarbij de wettelijke voorschriften die ter plaatse gelden in acht.

CODICE	SERIE	MODELLO	DATA
DCE103	SRC	TXE - RXE	06-11-2015

Dichiarazione di Conformità CE
(Dichiarazione del costruttore)

La dichiarazione di conformità CE per i prodotti Cardin è disponibile in lingua originale nel sito www.cardin.it nella sezione "norme e certificazione" attraverso il link:
http://www.cardin.it/Attachment/dce103.pdf

Les déclarations de conformité CE des produits Cardin sont disponibles dans la langue originale sur le site www.cardin.it dans la section "normes et certificats" par le lien :
http://www.cardin.it/Attachment/dce103.pdf

Las declaraciones de conformidad CE de los productos Cardin se encuentran disponibles en el idioma original en el sitio www.cardin.it en la secci—n "normas y certificaciones” en el enlace:
http://www.cardin.it/Attachment/dce103.pdf

The CE conformity declaration for Cardin products is available in original language from the site www.cardin.it under the section "Standards and Certification" via the link:
http://www.cardin.it/Attachment/dce103.pdf

Die CE-Konformitätserklärungen für die Cardin-Produkte stehen in der Originalsprache auf der Homepage www.cardin.it im Bereich "Normen und Zertifizierung" zur Verfügung unter dem Link:
http://www.cardin.it/Attachment/dce103.pdf

note:

CARDIN HOTLINE ITALY
04 38 40 41 50

CARDIN ELETTRONICA S.p.A
Via del lavoro, 73 – Z.I. Cimavilla - 31013
Codognè (TV) Italy
GPS 45.864, 12.375
Tél: (+39) 04 38 40 40 11
fax: (+39) 04 38 40 18 31
e-mail (Italy): sales.office.it@cardin.it
e-mail (Europe): sales.office@cardin.it
http:// www.cardin.it

CARDIN ELETTRONICA FRANCE
333, Avenue Marguerite Perey
77127 LIEUSAINT CEDEX
Tél: 01 60 60 39 34
Fax: 01 60 60 39 62
http:// www.cardin.fr

CARDIN HOTLINE FRANCE
0892 68 67 07

CARDIN ELETTRONICA DEUTSCHLAND
Neufahrner Str. 12b
D-85375 Neufahrn/Grüneck
TEl: +49 81 65 94 58 77
Fax: +49 81 65 94 58 78
http:// www.Cardin-DE.DE

CARDIN HOTLINE DEUTSCHLAND
0172 6742256

CARDIN ELETTRONICA BELGIUM
Acaciastraat 18B
B-2440 Geel
Tél: +32(0)14/368.368
Fax: +32(0)14/368.370
http:// www.cardin.be

CARDIN HOTLINE BELGIUM
014 368 368