CARDIN ELETTRONICA S.p.A

Via del lavoro, 73 – Z.I. Cimavilla - 31013 Codognè (TV) Italy
Tel: +39/0438.404011 / Fax: +39/0438.401831
e-mail (Italy): sales.office.it@cardin.it
e-mail (Europe): sales.office@cardin.it

www.cardin.it

SERIAL Nr.	NAME	MODEL	DATE
ZVL563.00	S508	FM	07.07.2014

The **S508** series conforms to the essential requirements of the directive **2014/53/EU** and the technical reference standards have been applied.

Frequency validity: 868.3 MHz for all UE countries

RICEVITORE MODULARE IN CASSETTA CON DISPLAY ROLLING CODE
Messa in funzione ed uso — pagine 2-13
Disegni tecnici d'installazione e riferimento — pagine 62-67

OUTDOOR RECEIVER WITH DISPLAY ROLLING CODES
Set up and user instructions — pages 14-26
Installation and reference drawings — pages 62-67

RÉCEPTEUR MODULAIRE SOUS COFFRET AVEC AFFICHEUR ROLLING CODES
Mise en service et utilisation — pages 26-37
Dessins techniques d'installation et référence — pages 62-67

AUSSENEMPFÄNGER MIT ROLLING CODES - DISPLAY
Inbetriebnahme und Benutzung — Seiten 38-49
Technische Installations- und Referenzzeichnungen — Seiten 62-67

RECEPTOR MODULAR EN CAJA CON DISPLAY CÓDIGOS ROLLING
Puesta en función y uso — páginas 50-61
Dibujos técnicos de instalación y referencias — páginas 62-67

Hinweise

Das vorliegende Handbuch wendet sich an Personen, die zur Installation von "**ELEKTROGERÄTEN**" befähigt sind und setzt eine gute berufliche Kenntnis der Technik voraus. Die Verwendung und die Installation dieser Apparatur muss genau entsprechend den Angaben des Herstellers und der geltenden Sicherheitsbestimmungen durchgeführt werden.

Achtung! Nur für EG-Kunden – **WEEE-Kennzeichnung**.

Das Symbol zeigt an, dass das Produkt am Ende seines Lebenszyklus getrennt von anderen Abfällen gesammelt werden muss. Der Benutzer muss daher das Gerät in geeignete Zentren für die getrennte Sammlung von Elektronik- und Elektroschrott bringen oder um Zeitpunkt des Erwerbs eines neuen Geräts gleicher Art im Verhältnis eins zu eins beim Händler abgeben. Die geeignete getrennte Sammlung für die Zuführung zum Recycling, zur Aufbereitung und zur umweltfreundlichen Entsorgung trägt dazu bei, mögliche negative Auswirkungen auf die Umwelt und die Gesundheit zu vermeiden und fördert das Recycling der Materialien. Die widerrechtliche Entsorgung des Produkts durch den Besitzer führt zur Anwendung der von den geltenden Vorschriften im Mitgliedstaat der Europäischen Gemeinschaft vorgesehenen Verwaltungsstrafen.

Entnahme von Batterien und Lampen: Enthalten die Produkte Batterien und Akkus oder Lampen, die aus dem Altgerät zerstörungsfrei entnommen werden können, müssen diese vor der Entsorgung entnommen werden und getrennt als Batterie bzw. Lampe entsorgt werden.

Beschreibung

Das Funksteuerungssystem **S508** im "**FM**"-Bereich besteht aus einem oder mehreren Sendern und aus einem oder mehreren Empfängern, die gemäß den spezifischen Anforderungen der Anlage kombiniert werden. Der Code wird über Funk auf dem Empfänger gespeichert. Der Empfänger kann bis zu **1000** verschiedene Codes speichern. Die Codes werden bei der Speicherung in einen nicht flüchtigen Speicher Übertragen.

Wichtig: Da sich bei jedem neuen Befehl der gesendete Code ändert, erwartet der Empfänger bei einer durch eine Störung unterbrochenen Übertragung einen neuen Befehl mit einem anderen Code. Zu diesem Zweck muss die Taste des Senders losgelassen und wieder gedrückt werden.

Anwendungsmöglichkeiten

Die Funksteuerung **S508** ermöglicht die Fernbedienung elektrischer und elektronischer Geräte und findet beste Anwendung bei der Steuerung automatischer Öffnungssysteme, von Alarmsystemen und bei allen Anlagen, bei denen die Inbetriebsetzung durch eine mittels hochzuverlässigen Geheimcode geschützte Fernbedienung (drahtlos) verlangt wird.

Sender-Versionen

TXQ508C2	Taschensender	2 Tasten
TXQ508C4	Taschensender	4 Tasten
TXQPRO508-4	Industriesender	4 Tasten
TXQPRO508-4A	Industriesender mit Außenantenne	4 Tasten

Empfänger-Version

RCQ508ND1	Außenempfänger mit Display	4 Kanäle

Speichermodul MCC24LC64

Bestehend aus einem nicht flüchtigen EEPROM-Speicher, beinhaltet die Sendercodes und erlaubt die Speicherung von 1000 Codes. Die Codes verbleiben im Speicher auch in Abwesenheit der Stromversorgung.

Achtung! Entnahme und Einführen des Speichermoduls müssen bei ausgeschaltetem Empfänger durchgeführt werden, da sonst die darin enthaltenen Daten beschädigt werden können.

ANLAGENVORRÜSTUNG

Um die maximale Reichweite des Funksteuerungssystems zu erhalten, ist der Installationspunkt für die Antenne sorgfältig auszuwählen.
Die Reichweite steht in unmittelbarem Zusammenhang mit den technischen Eigenschaften des Systems und verändert sich je nach den Eigenschaften des Installationsortes.
Unter der Reichweite wird der Abstand zwischen gesendetem und richtig empfangenem Signal verstanden. Für den optimalen Betrieb der Anlage sollte die Antenne Cardin **ANS400** verwendet werden. Die abgestimmte Antenne mit einem Koaxialkabel RG58 (Impedanz 50Ω) mit einer maximalen Länge von **15 m** an den Empfänger anschließen.

Sender

Der Sender ist vorkodiert und besitzt einen integrierten Schaltkreis, der im Werk schon mit einer für jeden Sender einzigartigen Identifikationsnummer vorprogrammiert worden ist; alle für die Kodierung notwendigen Parameter befinden sich in diesem integrierten Schaltkreis. Der Sender verfügt über einen Selbstausschaltmechanismus, der nach mindestens 20 Sekunden fortlaufender Aktivierung das Gerät ausschaltet (Batteriestromersparnis).

Tastenblockierfunktion

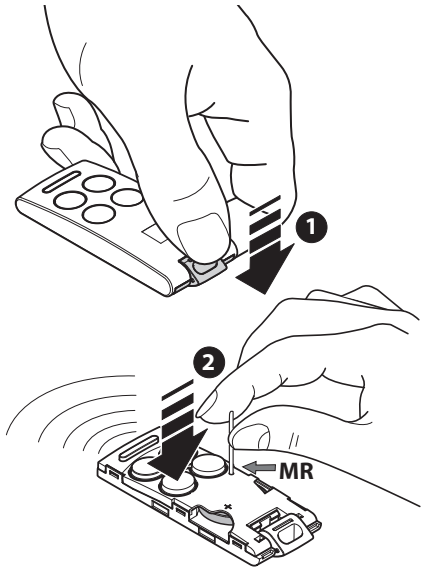

- Der Sender hat die Möglichkeit des Aufrufs der Tastenblockierfunktion. Dieser Modus schützt das Gerät vor zufälligen (ungewollten) Einschaltungen;

- Für die Aktivierung der Funktion “MR” für 8 Sekunden gedrückt halten, bis die orangefarbene Led blinkt. Für die Ausführung eines Befehls muss dann drei Mal nacheinander die gewünschte Taste gedrückt werden;
- Für die Rücksetzung der Standardfunktion “MR” für 8 Sekundengedrückt halten, bis die orangefarbene Led blinkt.

Empfänger

Achtung! Für die Stromversorgung des Empfängers ausschließlich ein Sicherheitsspeisegerät verwenden. Die Verwendung eines andersartigen Speisegerätes kann gefährlich sein.

BEFESTIGUNG AUSSENEMPFÄNGER MIT DISPLAY IP55 (Abb. 4, S. 53)

Die 4 Befestigungslöcher wie in der Abbildung (Detail 2) gezeigt mit einem Schraubenzieher oder einem ähnlichen Werkzeug öffnen. Nachdem die vier Befestigungspunkt mit Hilfe des Gehäuses an der Wand markiert wurden, sind die Bohrungen vorzunehmen (Detail 3-4). Das Gehäuse mit den vier selbstschneidenden Schrauben M4,8 befestigen (Detail 5). Nach der Befestigung die Schraubenabdeckkappen einsetzen. Die Rohrverschraubungsabdeckkappen abnehmen und die beiden Rohrverschraubungen wie in Detail 6 gezeigt einführen.

Außenempfänger (Abb. 5)
Der Empfänger ist ausgerüstet mit einer 12-Wege-Klemmenleiste mit Stromversorgung **12/24V ac-dc** zwischen den Klemmen 11 und 12.

Untereinander austauschbare Kanalmodule - MCCMORPHM0
Beim Empfänger sind die Funktionen auf dem gedruckten Schaltkreis in der Nähe der entsprechenden Modulverbindung angegeben: Das Modul oder die Module in die Verbindungen einstecken, die mit den zu benutzenden Kanälen übereinstimmen. Der Empfänger kann bis zu vier untereinander austauschbarer Kanalmodule aufnehmen. Die Module sind über das Display-Menü in folgenden Funktionsarten konfigurierbar:
- Impulsiv-Modus, ON/OFF, zeitgesteuert.

Code-Speichermodul auf dem Empfänger
Die Codes werden in einen nicht-flüchtigen EEPROM-Speicher eingegeben. Die Einheit kann bis zu eintausend Benutzer (1000 Sender) steuern, wobei die Möglichkeit besteht, jeden einzelnen Benutzer zu speichern und zu löschen. Für jeden Sender können maximal 4 Funktionen gespeichert werden:
A - B - C - D.
Die eingegebenen Codes bleiben auch bei fehlender Stromversorgung ohne Zeitbegrenzung gespeichert.

ANLAGENVERWALTUNG

- **Speicherung eines Kanalcodes**
- **Löschung eines Kanalcodes (mittels eines bereits assoziierten Senders)**
- **Vollständige Löschung des Codespeichers (Benutzer)**
- **Speicherung weiterer Sender (mittels eines bereits gespeicherten Senders)**

Achtung! Vor der Speicherung des ersten Senders Speicher zuvor vollkommen löschen.
Die Tasten des Empfängers können über das Software CARDINTX_SW deaktiviert werden. In diesem Fall wird beim Betätigen der Tasten die Irrtumsmeldung E05 gegeben.

• Speicherung eines Kanalcodes

- Sich mit dem Sender in der Nähe des Empfängers positionieren.
- Auf dem Empfänger die Taste **MEMO** drücken und gedrückt halten. Auf dem Display wird die Meldung MEM angezeigt.
- Auf dem Sender die zu speichernde Taste (Kanal) drücken. Auf dem Display wird die Meldung --- angezeigt.
- Auf dem Sender ein zweites Mal die zu speichernde Taste (Kanal) drücken.
- Auf dem Display wird 2 Sekunden lang eine Meldung mit dem gespeicherten Kanal angezeigt (Bsp. _A_), gefolgt von dem Speicherort, in den er eingegeben wurde. Wird der Kanal als bereits bestehend erkannt, so wird direkt der Speicherort angezeigt und der Vorgang wird annulliert.

• Löschung eines Kanals/Senders

- Mit den Tasten ▲ ▼ die Standorte bis zum gewünschten Standort durchlaufen. Es ist unverzichtbar, den Standort zu kennen, an dem sich der zu löschende Kanal/Sender befindet.
- Zur Aktivierung des Vorgangs die Taste **DEL** drücken, nach 20 Sekunden der Inaktivität wird dieser automatisch abgebrochen.
- Auf dem Display wird der Hinweis ___ gezeigt. An diesem Punkt kann der Vorgang abgebrochen werden, um den Inhalt des Standortes unverändert zu lassen.
- Mit den Tasten ▲ ▼ den Kanal wählen, der gelöscht werden soll - es werden nur die gespeicherten Kanäle angezeigt, und zwar in der Reihenfolge __A, __b, __c, __d, ALL (vollständiger Speicherort), ___ (Ausgang).
- Um den gewählten Kanal/Sender zu löschen, **DEL** drücken.
- Die Löschung des Kanals/Senders wird auf dem Display mit der Meldung clr angezeigt.
- Nach zwei Sekunden nimmt der Empfänger seine normale Funktionsweise wieder auf.

- **Vollständige Löschung des Codespeichers (Benutzer)**

- Auf dem Empfänger die beiden Tasten **MEMO** + **DEL** für mehr als vier Sekunden gleichzeitig gedrückt halten.
- Während der Löschung des Speichers wird intermittierend die Meldung CLA angezeigt.
- Die Tasten loslassen. Der Arbeitsgang ist abgeschlossen.

- **Freischaltung neuer Sender über schon gespeicherte Sender**

Bei diesem Verfahren wird ein neuer Sender aus einer Fernposition mit Hilfe eines anderen, schon in der Anlage gespeicherten Senders freigeschaltet. Da hier keine Empfänger vorhanden sein müssen, kann diese Operation an jedem beliebigen Ort durchgeführt werden (zum Beispiel im Verkaufspunkt Ihres Vertrauens).

- Das Verfahrender "Schnellspeicherung" ist je nach dem eingestellten Wert des Parameters "**PP**" entweder aktiviert oder deaktiviert:

- Zur Aktivierung dieses Verfahrens müssen die Tasten **MEMO** und ▲ gleichzeitig für mindestens vier Sekunden gedrückt gehalten werden;
- Auf dem Display wird zur Bestätigung der Aktivierung die Meldung PP 1 angezeigt;
- Zur Deaktivierung dieses Verfahrens müssen die Tasten **MEMO** und ▼ gleichzeitig für mindestens vier Sekunden gedrückt gehalten werden;
- Auf dem Display wird zur Bestätigung der Deaktivierung die Meldung PP0 angezeigt;
- Die Vervollständigung der mittels "Schnellspeicherung" durchgeführten Operationen wird durch einen Piepton des Summers bestätigt und auf dem Display mit der Meldung Add im Falle einer Hinzufügung, oder mit rPL im Falle einer Ersetzung angezeigt;
- Der eingegebene Befehl wird umgehend ausgeführt.

- Die Verfahren, bei denen die USB-Programmiereinheit zum Einsatz kommt, erkennen nicht die Einstellung des Parameters "**PP**". Sie werden auch dann ausgeführt, wenn im Empfänger die "**Schnellspeicherung**" deaktiviert wurde.

- Die Möglichkeit der" Schnellspeicherung" wird im neuen Sender folgendermaßen eingestellt:

- Die obere Schale der zu speichernden Sender und des schon gespeicherten Senders mit einer wie in der Abbildung gezeigten Hebelbewegungen (Detail a) abnehmen.
- Den schon auf dem Empfänger gespeicherten Sender ***A*** neben den neuen Sender ***B*** bringen (Detail b).
- Mit einem geeigneten spitzen Gegenstand die Taste **MR** auf den beiden Sendern drücken und loslassen (hintereinander oder gleichzeitig).
- Die orangefarbenen Leds der beiden Sender blinken langsam.
- Auf Sender ***A*** eine schon auf dem Empfänger aktivierte Kanaltaste drücken und loslassen (Detail c).
- Die Led des neuen Senders ***B*** leuchtet nun ohne Unterbrechung für 3 Sekunden zur Bestätigung der Speicherung (Detail d).
- Der Sender ***B*** ist genau wie der Sender ***A*** für die Steuerung des Empfängers freigeschaltet.

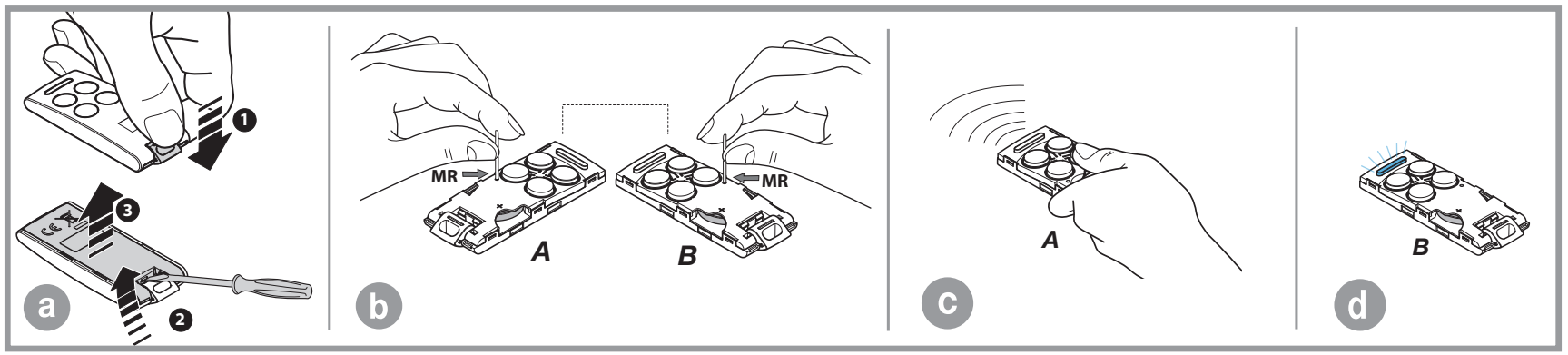

EINSTELLUNG DER FUNKTIONSWEISE DER KANALMODULE

Sämtliche Kanäle des Empfängers sind unabhängig voneinander mittels folgender Parameter konfigurierbar:

Aktivierungsmodus: definiert die Funktionsweise des Kanals je nach Wahl zwischen impulsiv, zeitgesteuert und Festeinstellung (on/off)

Reset bei Einschaltung: legt fest, ob der Kanal beim Reset des Empfängers in den Zustand der Inaktivität forciert wird

Zustand der Inaktivität: legt den Kontakttyp für den Inaktivitätszustand (Ruhezustand) des Kanals fest, zu wählen zwischen offen (NO) oder geschlossen (NC).

Die Default-Einstellung sieht den Impulsiv-Modus, den Reset bei Einschaltung sowie den normalerweise offenen Kontakt für den Ruhezustand vor.

- Zur Regulierung der Funktionsweise eines Kanals geht man folgendermaßen vor:

- Die Tasten ▲ ▼ für mindestens vier Sekunden lang gleichzeitig gedrückt halten;
- Die Anzeige -A- auf dem Display zeigt an, dass das Menü zur Regulierung der Kanäle aktiviert wurde;
- Zum Verlassen des Vorgangs, der nach 20 Sekunden Inaktivität von allein beendet wird, muss die Taste **DEL** gedrückt werden. Der Empfänger wird neu gestartet;
- Mithilfe der Tasten ▲ ▼ den zu konfigurierenden Kanal unter -A-, -b-, -c- und -d- auswählen;
- **MEMO** drücken, um mit der Änderung der Parameter fortzuschreiten, oder **DEL** zum Verlassen der Operation;

- Auf dem Display werden die aktuellen Einstellungen des Kanals angezeigt, jede Ziffer repräsentiert einen Parameter, wie hier dargestellt:
- **erste Ziffer** (MOD):

  Funktionsmodus [t 1 1] = zeitgesteuert, [n 1 1] = on/off, [i 1 1] = impulsiv;
- **zweite Ziffer** (RST):

  Reset bei Einschaltung [r 0 1] = deaktiviert, [r 1 1] = aktiviert;
- **dritte Ziffer** (DFL):

  Default-Status [d 1 0] = NC, [d 1 1] = NO;
- mit der Taste ▲ geht man durch die drei Funktionsweisen, während man mit der Taste ▼ die vier Kombinationen der anderen zwei Parameter durchgeht;
- zur Bestätigung der Einstellungen **MEMO** drücken, diese werden dann gespeichert und treten umgehend in Funktion. Durch Drücken von **DEL** kehrt man zurück zur Auswahl des Kanals.

• Falls der Zeitsteuerungsmodus ausgewählt wurde, muss die Aktivierungszeit folgendermaßen reguliert werden:

- mit den Tasten ▲ ▼ wird die Aktivierungszeit (von 1 bis 255 Sekunden) auf den gewünschten Wert eingestellt;
- durch Drücken von **MEMO** wird die Einstellung bestätigt und gespeichert. Durch Drücken von **DEL** kehrt man zurück zum Auswahlmenü der Einstellungen des Kanals.

USB-VERBINDUNG

Der Empfänger verfügt über eine “**Mini-USB**”- Buchse für die Verbindung mit einem **PC**, über die er bei jeder Aktivierung eines Kanals eine Meldung versenden kann. Um die **USB**-Verbindung verwenden zu können, muss der spezifische Driver installiert werden, der vom Software Download Center der Website www.cardin.it heruntergeladen werden kann. Auf dem **PC** wird der Empfänger als Serial Port mit folgender Konfigurierung angezeigt: **Baudrate = 19200, ohne Parität, 8 Bit und ein Stop Bit**.

Wenn der Empfänger mit dem **PC** verbunden wird, zeigt das Display diesen Hinweis USb an. Ist die Schrift fixiert, bedeutet dies, dass der Empfänger zwar physisch verbunden ist, aber noch nicht vom **PC** erkannt wurde. Die Verbindung ist aktiv und der Empfänger ist konfiguriert, wenn die Schriftdarstellung USb intermittierend ist. Der Empfänger konfiguriert sich automatisch und arbeitet dann im Modus “**Ereignisaufzeichnung**”.

Der Modus “**Ereignisaufzeichnung**” besteht darin, dass bei jeder Aktivierung eines Ausgangs eine Mitteilung an den **PC** gesendet wird. Die Meldung besteht aus einer alphanumerischen Datenkette aus 21 Bestandteilen mit ASCII-7 Bit-Kodierung, in der alle erforderlichen Informationen wiedergegeben werden, die der Erkennung des Benutzers dienen, der die Aktivierung vorgenommen hat.
Dies ist ein mögliches Beispiel einer Meldung: **'> 0001 0000010042 A'**.

Die Datenkette wird am Anfang und am Ende durch das Zeichen "Line Feed" (**0x0A**) begrenzt, während die Parameter durch das Zeichen "Leerstelle" (**0x20**) getrennt werden. Die Meldung besteht aus vier getrennten Anteilen definierter Länge, und zwar:

- '**>**': Das Zeichen (**0x3E**) zeigt den Beginn der Meldung an;
- '**0001**': Vier Ziffern stellen den Standort der Fernbedienung dar
- '**0000010042**': Zehn Ziffern stellen den Code der Fernbedienung an;
- '**A**': Ein Buchstabe stellt den aktivierten Kanal dar.

MÖGLICHE FEHLER

• Der Empfänger ist für den Umgang mit eventuellen Fehlern programmiert. Der Fehler wird auf dem Display zusammen mit dem Buchstaben "**E**", gefolgt von einer dem Problem zugeordneten Zahl angezeigt. Mögliche Fehler sind im Einzelnen:

Code	Meldung	Fehler-Beschreibung
E00	SPEICHER NICHT KOMPATIBEL	Das Speicherformat ist nicht kompatibel [1]. Speicher ersetzen oder vollkommene Löschung aller Daten durchführen.
E01	KEIN SPEICHER	Das Speichermodul M1 ist nicht präsent oder ist beschädigt. Das Modul M1 einsetzen oder ersetzen.
E02	PARAMETER	Fehler bei den Basis-Parametern des Empfängers. Die falschen Parameter werden durch die Default-Werte ersetzt.
E03	SPEICHER VOLL	Speicher voll. Sämtliche Speicherorte sind bereits besetzt.
E04	SPEICHER	Allgemeiner Fehler im Speicher. Probleme beim Zugriff auf den Speicher. Operation wiederholen.
E05	VERBOTEN	Unzulässige Operation.
E06	SYSTEM	Allgemeiner Systemfehler.

[1] **Achtung**! Der Speicher der Empfängermodelle **S508** enthält spezielle Daten, die bei vollständiger Löschung eingegeben werden, die ihn identifizieren und seine Anwendung ermöglichen. Falls der Speicher nicht erkannt wird, schließt dies seinen Gebrauch aus, es ist aber möglich, den Speicher zu löschen, um ihn verwenden zu können.

TECHNISCHE DATEN

EMPFÄNGER

- Empfangsfrequenz ..... 868,3 MHz
- Ansprechempfindlichkeit (eines erfolgreichen Signals) ..... -110dBm 0,7µV
- Modulation ..... FSK
- Eingangsimpedanz Antenne ..... 50 Ω
- Stromversorgung Empfänger ..... 12/24V ac-dc
- Ruheaufnahme/Aufnahme mit einem aktivierten Relais ..... 20/60 mA
- vom Relais umschaltbare Höchstleistung mit Belastungswiderstand:
  Belastung bei Wechselstrom/Gleichstrom ..... 60VA/24 W
  Höchstspannung ..... 30V ac-dc
- Verzögerung bei Relaisaktivierung ..... 80 - 800 ms
- Betriebstemperatur ..... -20°…+75 °C

SENDER

- Trägerfrequenz ..... 868,3 MHz
- Scheinstrahlungsleistung ..... -10…-7dBm (100-200 µW)
- Modulation ..... FM/FSK
- Versorgung (Lithium-Batterie) ..... 3V (1 x CR2032)
- Aufnahme ..... 18 mA
- Betriebstemperatur ..... -10°…+55 °C
- Relative Feuchtigkeit ..... <95%
- Kodierungsart ..... rolling code
- Anzahl aller Kombinationsmöglichkeiten (128 Bit): ..... 2^{128}
- Anzahl der Kanäle 4
- Selbstausschaltung: ..... nach mindestens 20 Sekunden
- Reichweite (Taschensender) ..... 100 - 150 m
- Reichweite (Industriesender) ..... 200 m
- Reichweite (Industriesender mit Außenantenne) ..... 700 m

DIMENSIONI D'INGOMBRO - OVERALL DIMENSIONS - DIMENSIONS D'ENCOMBREMENT- AUSSENABMESSUNGEN - DIMENSIONES DEL ESPACIO OCUPADO

1

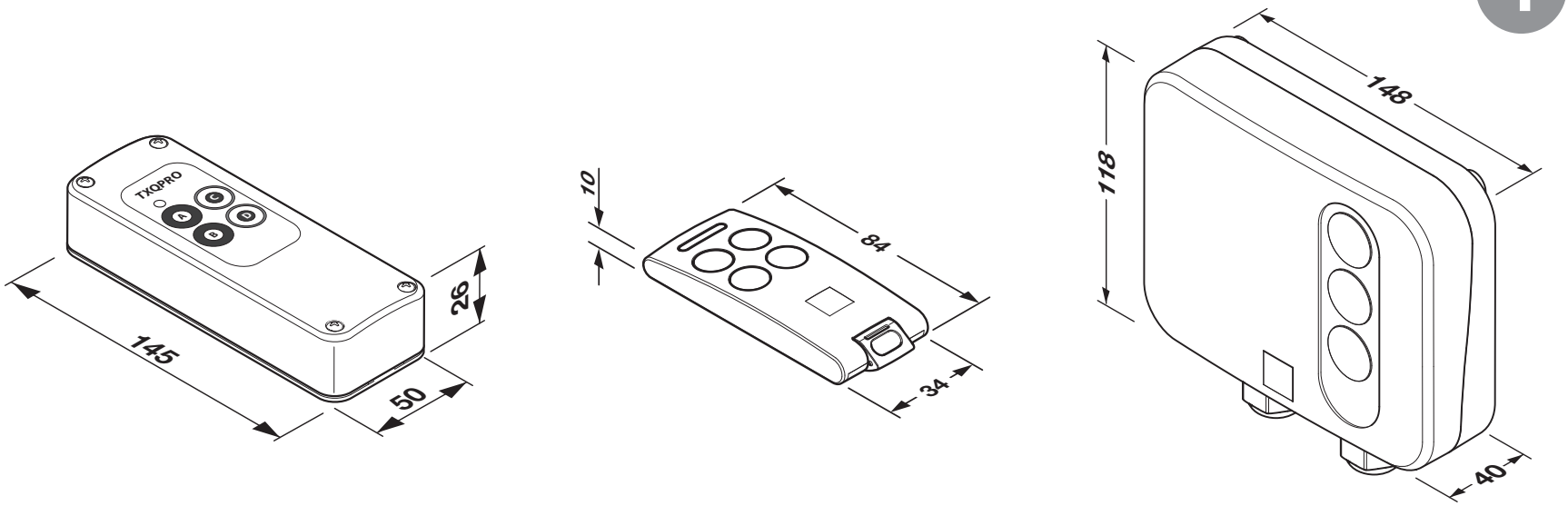

SELEZIONE DEI CANALI- CHANNEL SELECTION - SÉLECTION DES CANAUX ANORDNUNG DER KANÄLE - DISPOSICIÓN DE LOS CANALES

2

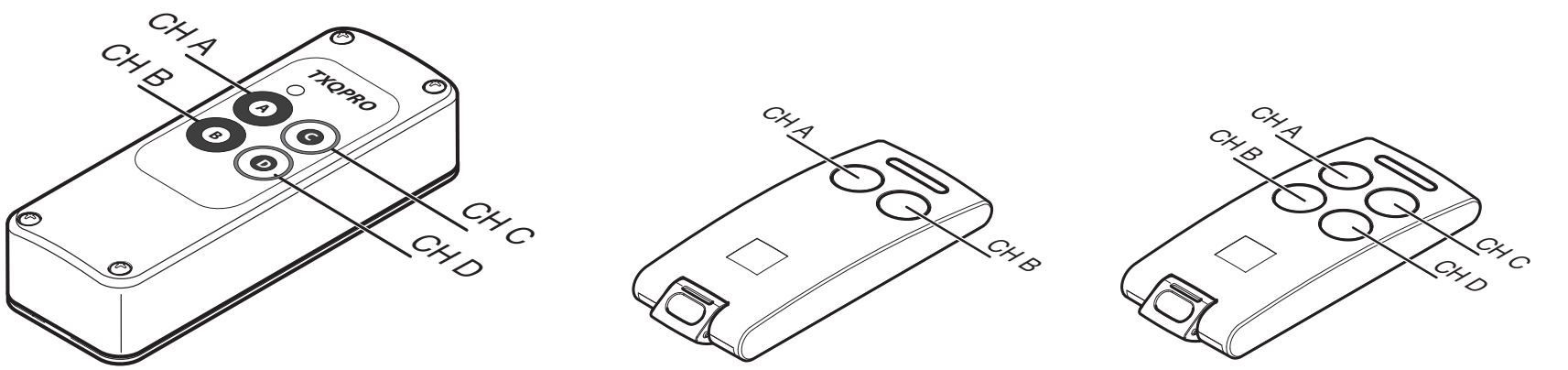

CAMBIO BATTERIA - CHANGING THE BATTERY - REMPLACEMENT DE LA PILE - BATTERIEWECHSEL - SUSTITUCIÓN DE LA PILA

3

1a

1b

3b

2b

4

5

New !!

6

x4

1

TXQPRO

2

3

4

6

5

NEW
6 V 2xCR123A

7

8

x4

MONTAGGIO ED INSTALLAZIONE CONTENITORE - ASSEMBLY AND CONTAINER INSTALLATION - MONTAGE ET "FIXATION DU COFFRET - MONTAGE UND BEFESTIGUNG DES GEHAÜSES - MONTAJE Y FIJACIÓN DEL CONTENEDOR

4

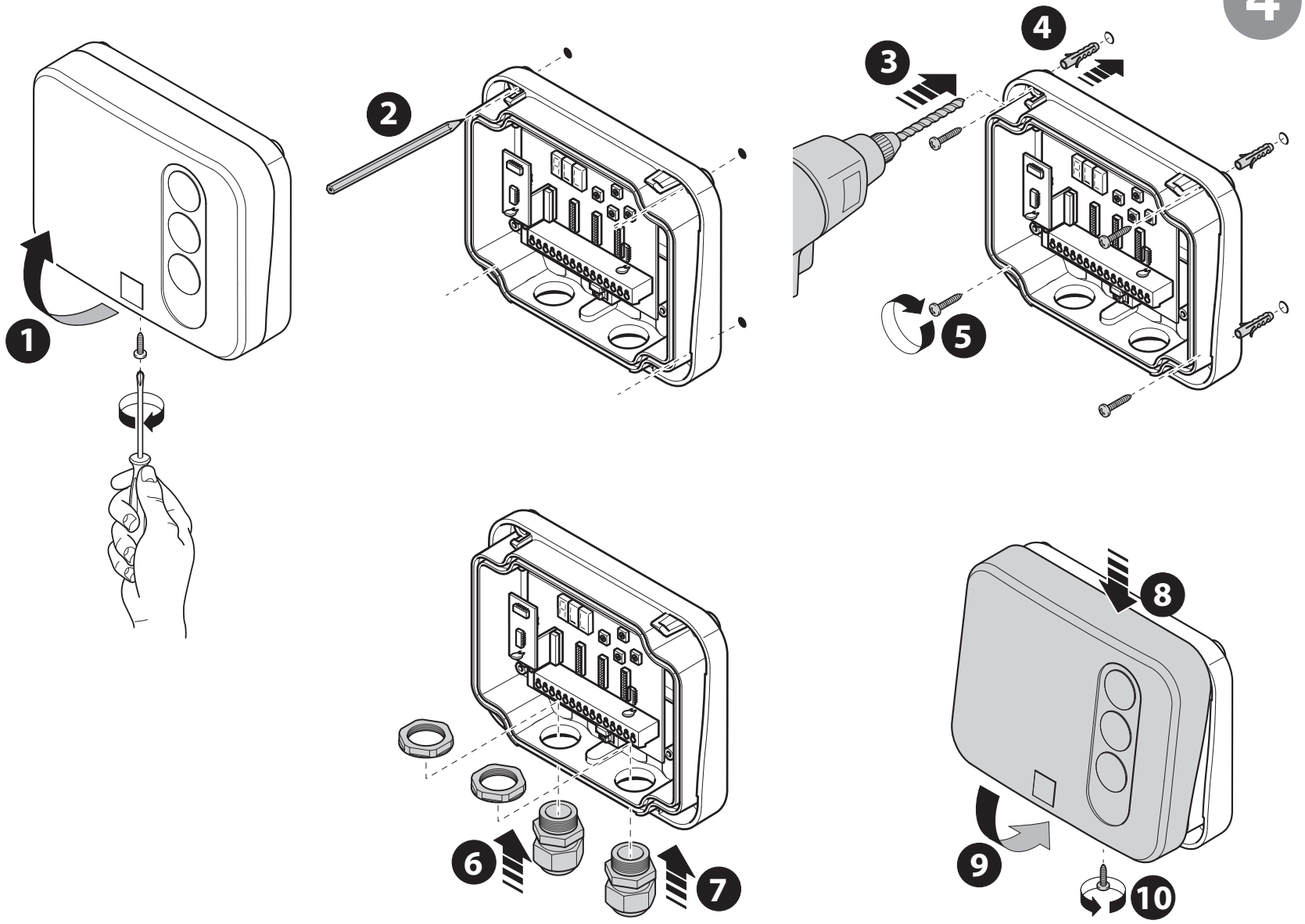

RICEVITORE IN CASSETTA - OUTDOOR RECEIVER
RÉCEPTEUR SOUS COFFRET - AUSSENEMPFÄNGER - RECEPTOR EN CAJA

5

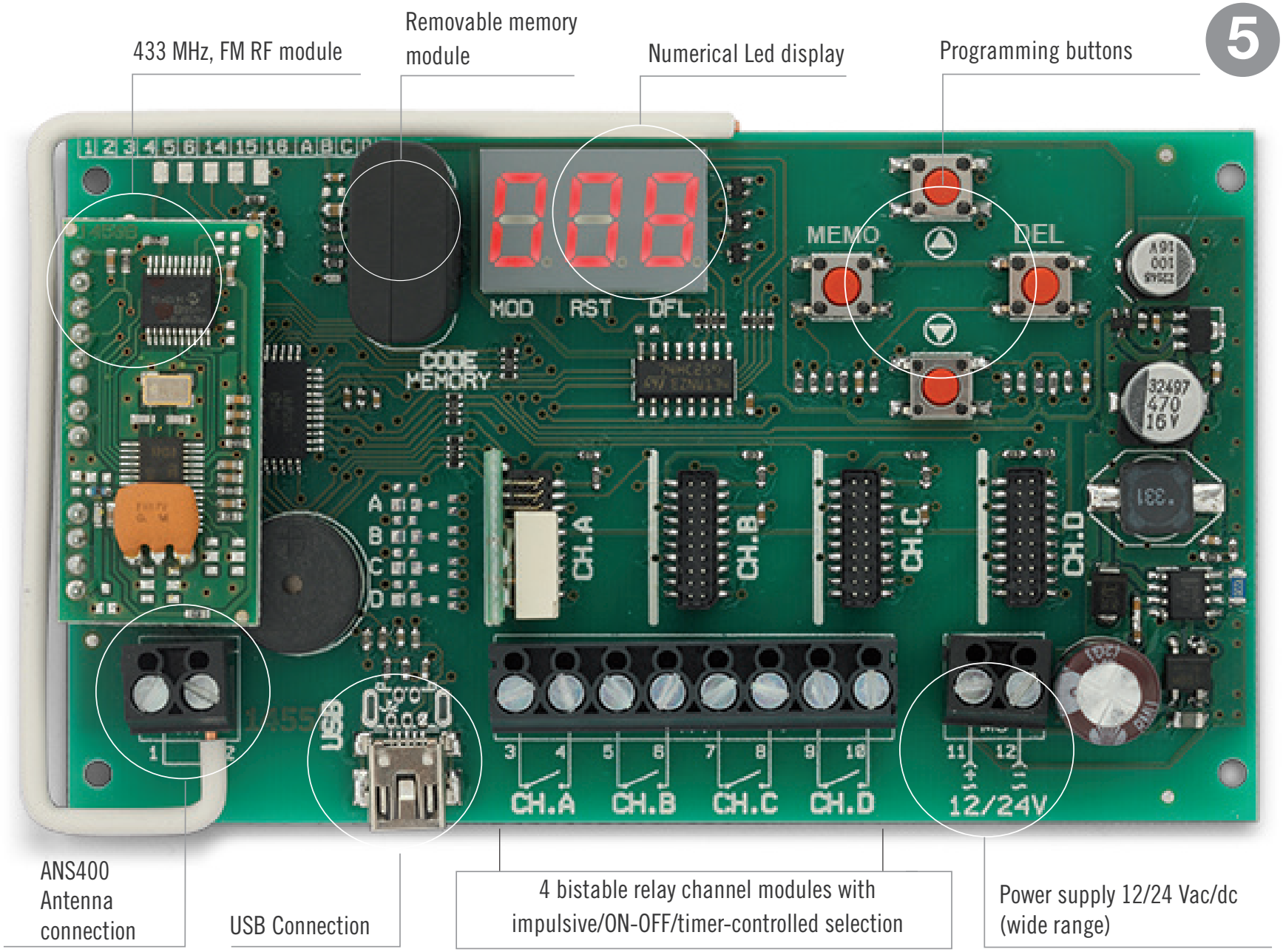

PROCEDURA DI MEMORIZZAZIONE/CANCELLAZIONE
CHANNEL MEMORISATION/CANCELLATION PROCEDURE
PROCÉDÉ DE MÉMORISATION/EFFACEMENT
SPEICHER-/LÖSCHUNGSVERFAHREN
PROCEDIMIENTO DE ALMACENAMIENTO/CANCELACIÓN

6

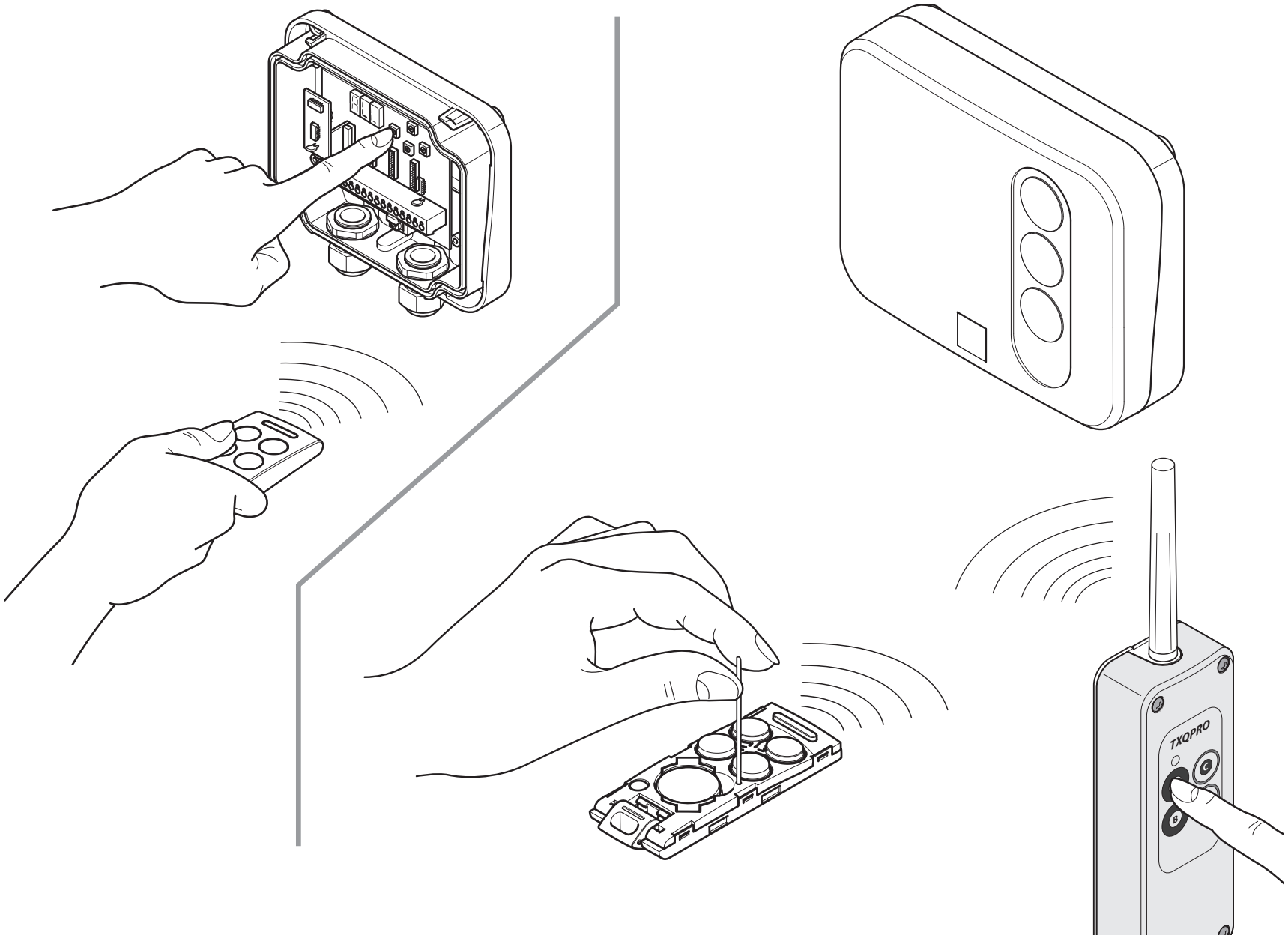

CARDIN ELETTRONICA spa
Via del lavoro, 73 – Z.I. Cimavilla
31013 Codognè (TV) Italy
Tel: +39/0438.404011
Fax: +39/0438.401831
email (Italy): Sales.office.it@cardin.it
email (Europe): Sales.office@cardin.it
Http: www.cardin.it

CODICE	SERIE	MODELLO	DATA
DCE114	S508	FM	12-09-2016

Dichiarazione di Conformità CE
(Dichiarazione del costruttore)

Il costruttore: **CARDIN ELETTRONICA S.p.A.**
DICHIARA CHE IL SEGUENTE APPARATO:

Nome dell' apparato	**Sistema di radiocomando digitale supereterodina quarzato - 868 MHz "FM" "Rolling Code"**
Tipo di apparato	**Trasmettitori - Ricevitori in cassetta/a scheda/open collector/mini/con display/wiegand**
Modelli trasmettitori (tipo 1)	**TXQ508C2/TXQ508C4/TXQ508C8/TXQ508BD2/TXQ508BD8**
Modelli trasmettitori (tipo II)	**TXQPRO508-4/TXQPRO508-4A**
Modelli trasmettitori (tipo III)	**TXWALL500MFB/TXWALL500MFL**
Modelli ricevitori	**RCQ508C1/RCQ508D1/RQM508C2/RSQ508C2/RSQ508OC2/RCQ508W0/INTBTC4**
Marchio	**Cardin Elettronica**
Anno di prima fabbricazione	**2013**

è conforme alle disposizioni delle seguenti direttive comunitarie:
- Direttiva 2014/30/EU (Compatibilità Elettromagnetica)

La dichiarazione di conformità CE per i prodotti Cardin è disponibile in lingua originale nel sito www.cardin.it nella sezione "norme e certificazione" attraverso il link:
The CE conformity declaration for Cardin products is available in original language from the site www.cardin.it under the section "Standards and Certification" via the link:
Les déclarations de conformité CE des produits Cardin sont disponibles dans la langue originale sur le site www.cardin.it dans la section "normes et certificats" par le lien:
Die CE-Konformitätserklärungen für die Cardin-Produkte stehen in der Originalsprache auf der Homepage www.cardin.it im Bereich "Normen und Zertifizierung" zur Verfügung unter dem Link:
Las declaraciones de conformidad CE de los productos Cardin se encuentran disponibles en el idioma original en el sitio www.cardin.it en la sección "normas y certificaciones" en el enlace:

http://www.cardin.it/Attachment/dce114.pdf

CARDIN HOTLINE ITALY

04 38 40 41 50

CARDIN ELETTRONICA S.P.A

VIA DEL LAVORO, 73 – Z.I. CIMAVILLA - 31013 CODOGNÈ (TV) ITALY
GPS 45.864, 12.375
TÉL: (+39) 04 38 40 40 11
FAX: (+39) 04 38 40 18 31
E-MAIL (ITALY): SALES.OFFICE.IT@CARDIN.IT
E-MAIL (EUROPE): SALES.OFFICE@CARDIN.IT
HTTP:// WWW.CARDIN.IT

CARDIN ELETTRONICA FRANCE

4, RUE DU BOIS CHALAND 91 090 LISSES
151, BOULEVARD IBRAHIM ALI
LOT 7 13 015 MARSEILLE
TÉL: 01 60 60 39 34
FAX: 01 60 60 39 62
HTTP:// WWW.CARDIN.FR

CARDIN HOTLINE FRANCE

0892 68 67 07

CARDIN ELETTRONICA DEUTSCHLAND GMBH

BKH SICHERHEITSTECHNIK GMBH & CO. KG
INDUSTRIESTRASSE 53
67063 LUDWIGSHAFEN
TEL: +49 621 54967777
EMAIL: INFO@CARDIN-DE.DE

CARDIN HOTLINE DEUTSCHLAND

0621 67179634

CARDIN ELETTRONICA BELGIUM

LANGVOORT 53
2430 LAAKDAL
TÉL: +32(0)14/368.368
FAX: +32(0)14/368.370
HTTP:// WWW.CARDIN.BE

CARDIN HOTLINE BELGIUM

014 368 368

GPS AUTOMATION

DE CHAMOTTE 2
4191GT GELDERMALSEN
TEL: +31 (0)345 630 503
EMAIL: INFO@GPS-AUTOMATION.NL
HTTP:// WWW.CARDIN.NU
HTTP:// WWW.GPS-AUTOMATION.NL

CARDIN HOTLINE NETHERLANDS

0345 630 503

ZVL563.00-MOD: 09-01-2025