CARDIN ELETTRONICA spa
Via del lavoro, 73 – Z.I. Cimavilla
31013 Codognè (TV) Italy
Tel: +39/0438.404011
Fax: +39/0438.401831
email (Italy): Sales.office.it@cardin.it
email (Europe): Sales.office@cardin.it
Http: www.cardin.it

ZVL525.00 **MOD: PRG/X**

This product has been tried and tested in the manufacturer's laboratory, during the installation of the product follow the supplied indications carefully.

ISTRUZIONI PER L'INSTALLAZIONE E MONTAGGIO DEL CONTENITORE

Avvertenze importanti	pagine	2
Montaggio ed installazione contenitore	pagine	2-4

CONTAINER INSTALLATION AND ASSEMBLY INSTRUCTIONS

Important remarks	pages	5
Assembly and container installation	pages	5-7

INSTRUCTIONS POUR L'INSTALLATION ET LE MONTAGE DU BOÎTIER

Consignes Importantes	pages	8
Montage et "fixation du boîtier	pages	8-11

INSTALLATIONS- UND MONTAGEANLEITUNG DES GEHÄUSES

Wichtige hinweise	Seiten	12
Montage und befestigung des Gehaüses	Seiten	12-14

INSTRUCCIONES PARA LA INSTALACIÓN Y EL MONTAJE DEL CONTENEDOR

Advertencias importantes	páginas	15
Montaje y fijación del contenedor	páginas	15-17

ZVL525.00/ 23-01-2018

WICHTIGE HINWEISE

• Bei der Anwendung und der Installation dieser Geräte müssen die vom Hersteller gelieferten Anleitungen aufmerksam beachtet werden. Der Hersteller kann nicht für eventuelle Schäden haftbar gemacht werden, die aufgrund einer ungeeigneten, falschen oder unsachgemäßen Anwendung entstehen könnten..

Achtung! Nur für EG-Kunden - **WEEE-Kennzeichnung**.
Das Symbol zeigt an, dass das Produkt am Ende seines Lebenszyklus getrennt von anderen Abfällen gesammelt werden muss. Der Benutzer muss daher das Gerät in geeignete Zentren für die getrennte Sammlung von Elektronik- und Elektroschrott bringen oder zum Zeitpunkt des Erwerbs eines neuen Geräts gleicher Art im Verhältnis eins zu eins beim Händler abgeben.
Die geeignete getrennte Sammlung für die Zuführung zum Recycling, zur Aufbereitung und zur umweltfreundlichen Entsorgung trägt dazu bei, mögliche negative Auswirkungen auf die Umwelt und die Gesundheit zu vermeiden und fördert das Recycling der Materialien. Die widerrechtliche Entsorgung des Produkts durch den Besitzer führt zur Anwendung der von den geltenden Vorschriften im Mitgliedstaat der Europäischen Gemeinschaft vorgesehenen Verwaltungsstrafen.

Allgemeine Beschreibung

- Gehäuse für die Außeninstallation aus **ABS** mit Verschlussdichtung.
- Boden-Deckel-Verschluss mit Schnellverschlussbügeln.
- Für die Wandbefestigung vorgerüstetes Gehäuse.
- Herausnehmbare Wand, vorgerüstet für die Befestigung der Zugentlastungen.
- Serienmäßige Öffnungen für die Luftumwälzung.
- Interne Halterung aus Nylonfaser, herausnehmbar für die Aufnahme von elektronischen Geräten.
- Serienmäßig wird das Gehäuse mit einer Zugentlastung von **Ø21 mm** und zwei Zugentlastungen von **Ø16 mm** geliefert.
- Vorrüstung für die Anbringung eines optionalen Gebläserads
- Schutzgrad **IP55**.
- Feuerschutzgrad **UL94V2**.

AUSSENABMESSUNGEN

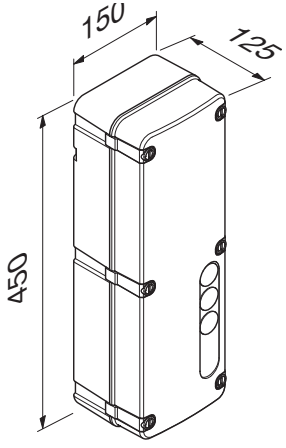

Positionierung

Je nach Art und Eigenschaften der Anlage den Installationspunkt für das Gerät suchen. Das Gerät muss:
- geschützt vor Stößen und Fremdeinwirkungen
- auf einer ausreichenden Höhe vom Boden und geschützt vor möglichen Wasseransammlungen
- in einer vom Techniker für Wartungsarbeiten leicht erreichbaren Position angebracht werden.

Gehäusemontage

Öffnen des Gehäuses

Die sechs Befestigungspunkte mit einem Schlitzschraubenzieher lösen (Detail 1), indem die Schrauben um 70° zur Blockierposition gedreht werden. Die Bügel weiten sich und geben den Deckel frei.
Nun den Deckel wie in der Abbildung gezeigt abnehmen (Detail 2) und an einem sauberen und sicheren Platz ablegen.

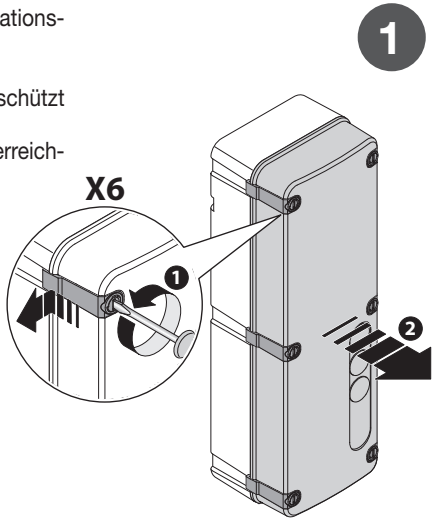

2

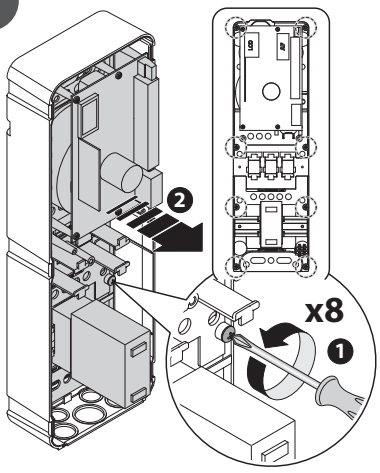

Herausnehmen der Gerätehalterung

Die sechs Befestigungsschrauben lösen, die Gerätehalterung (vorsichtig) herausnehmen und geschützt vor Staub und möglichen Stößen ablegen.

4

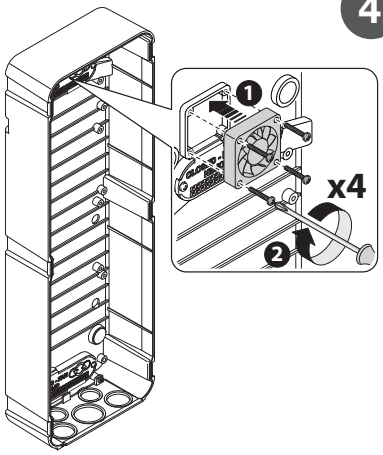

Befestigung des optionalen Gebläserads

Die Anbringung des Gebläserads muss vom Installateur auf der Grundlage der Witterungsbedingungen des Installationsorts beurteilt werden. Die Filter für die Luftumwälzung aktivieren (Punkt 3) und das Gebläserad am dafür vorgesehenen Platz befestigen.

3

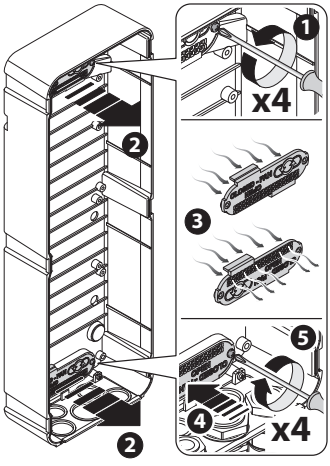

Luftdurchgangsfilter

Die Filter stehen per default auf ‘closed’ (geschlossen). Soll die Luftumwälzung aktiviert werden, die graufarbenen Plättchen (Detail 1) lösen und in die Position ‘open’ (offen) drehen (Detail 3), bevor der Boden an der Wand befestigt wird.

5

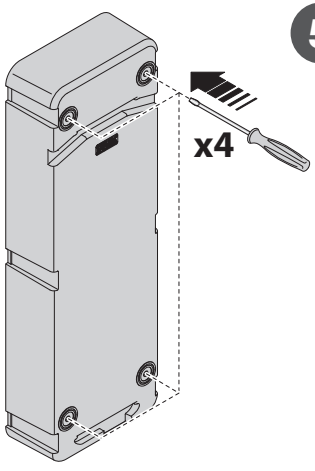

Öffnen der Befestigungslöcher

Den Dosenboden auf einer Auflagefläche positionieren und die 4 Befestigungslöcher wie in der Abbildung gezeigt mit einem Schraubenzieher oder einem ähnlichen Werkzeug öffnen.

6

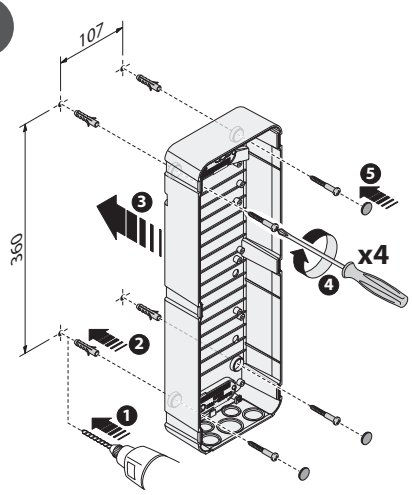

Wandbefestigung

Die vier Befestigungspunkt mit Hilfe der Dose auf die Wand aufzeichnen und die Bohrungen vornehmen. Das Gehäuse mit den vier selbstschneidenden Schrauben M4,8 befestigen.
Nach der Befestigung die Schraubenabdeckungen einsetzen.

8

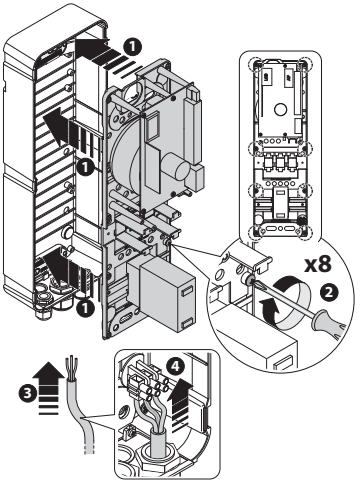

Gerätebefestigung

Die Gerätehalterung einsetzen und die acht Befestigungsschrauben anziehen. Das Gerät ist bereit für den elektrischen und elektronischen Anschluss.

7

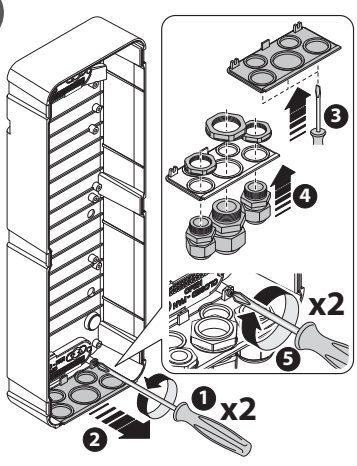

Montage der Zugentlastungen

Die Befestigungsschrauben lösen und das Zugentlastungshalterplättchen herausnehmen. Die für die Installation notwendigen Löcher öffnen und die Zugentlastungen befestigen. Das Plättchen wieder einsetzen und die Schrauben anziehen.

9

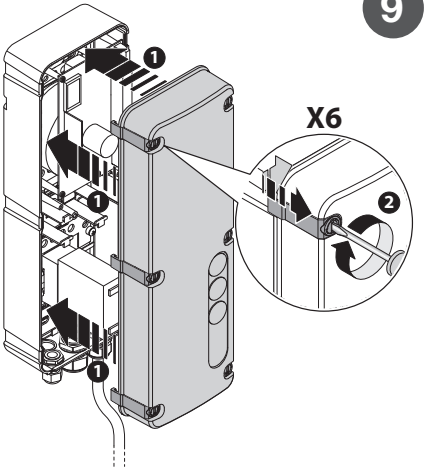

Schließen der Elektrodose

Nach Abschluss der elektrischen Anschlüsse das Gehäuse schließen, indem der Deckel auf den Boden gesetzt und die Bügel durch Drehen der Schrauben um 70° zur Entriegelungposition betätigt werden.

NOTE

NOTE

NOTE

CARDIN ELETTRONICA spa
Via del lavoro, 73 – Z.I. Cimavilla
31013 Codognè (TV) Italy
Tel: +39/0438.404011
Fax: +39/0438.401831
email (Italy): Sales.office.it@cardin.it
email (Europe): Sales.office@cardin.it
Http: www.cardin.it